Za vašo varnost:

Kamin je vaš prijatelj za celo življenje. Da bi se lahko držali te obljube, smo poskrbeli, da so v vseh izdelkih Brunner samo najkakovostnejši materiali. Tudi masivnost in teža naših izdelkov poudarjata naš moto: „Samo najboljše je dovolj dobro za vaš kamin.“ Zato vztrajajte pri originalnih izdelkih Brunner. Naše dobro ime je porok za vsak naš kaminski vložek.

Eggenfelden, julija 2017

Ulrich Brunner Hubertus Brunner

made in germany.

Svetovanje in dodatne informacije so vam na voljo pri zastopniku za Slovenijo: Kip dimniški inženiring, d. o. o.
www.kip-dimniki.com, www.kip-samot.com

Vaš partner:

Ulrich Brunner GmbH
Zellhuber Ring 17 - 18
D-84307 Eggenfelden
Telefon: +49 8721 771-0
Telefax: +49 8721 771-100
info@brunner.de · www.brunner.de

Izdelki Brunner so na voljo le pri pooblaščenih prodajalcih.
Možne so tehnične in vsebinske spremembe.
V veljavi od 03/2018 · Ver. 5.9 · BRU1568.2 · 10K · atwerb.de

Tiskovina je iz papirja, pridelanega iz lesa trajnostno vzdrževanih gozdov.

BRUNNER®

Aplikacija Brunner-App za tablice in pametne telefone je brezplačno na voljo v App-Store in Google Play.

Radost ob kaminskem ognju

Kamini na drva

Kamini
na drva

Panoramski kamin 42/42/42/42 z varnostnim robom

BRUNNER®
made in germany.

Tunelski arhitekturni kamin 45/101

made in germany.

BRUNNER je družinsko podjetje z dolgoletno tradicijo. Je vodilni proizvajalec peči in kaminov na drva. Kaminski vložki so plod znanja, prepričanj in več desetletnih izkušenj. Rezultat so najboljša kurišča na tržišču.

To je 100% nemški izdelek.

Vsebina	Stran
Izkušnja kamina.	4
Popoln ogenj.	6
Prisluhniti in razumeti.	8
Oblikovno-tehnične značilnosti.	12
Kotni kamini.	14
Panoramski kamini.	22
Kamini z ravnim steklom.	28
Kaminski sistemi.	30
Loputa »Sissi«.	38
Dodatki za žar.	40
Modeli.	42

Izkušnja kamina.

Danes je bolj običajno kurjenje v zaprtih pečeh in ne tako kot nekoč, v klasičnem odprtem kurišču.

Razlog za to je v občutno boljšem izkoristku in manjših izpustih škodljivih plinov v okolje. To je bilo mogoče doseči z iznajdbo keramičnega stekla in možnostjo uravnavanja dovoda zraka v zaprto kurišče.

Ko primerjamo uvedene izboljšave, naletimo na pomembne razlike med konkurenčnimi proizvajalci. Na prvi pogled gre za podobne dimenzije kaminskih vložkov in stekla. Vendar pa je med proizvajalci bistvena razlika v načinih razvoja izdelkov – je cilj le ugodna cena ali kar najbolj praktična in zanesljiva uporaba.

BRUNNER skrbi za vrhunsko kakovost in uporabnost.

Arhitekturni kamin 38/86
Drsna vrata z odstranljivim ročajem za upravljanje.

Kaminski vložki BRUNNER so izdelani iz jekla. Steklena vrata mnogih dimenzij se lahko odpirajo navzgor ali v stran.

Panoramski kamin 51/88/50/88
Oblikovanje kamina Rogmans – www.betonofen.de

Popolno zgorevanje ...

... je sploh mogoče?

Pravzaprav ni. Je pa kakovostno zgorevanje eden od pogojev za 25-letno življenjsko dobo kaminskega vložka.

Vsi drugi dejavniki so odvisni od uporabnika, predvsem pa od kakovosti kurilnega lesa. Znanje in izkušnje o značilnostih uplinjanja lesa, zgorevanja in toplotnih obremenitvah komponent so upoštevani pri vseh kaminskih vložkih BRUNNER.

Prisluhniti in razumeti.

Pretvarjanje želja v resničnost za nas niso kompromisi, ampak smernice za oblikovanje edinstvenih tehničnih značilnosti naših izdelkov.

Dame, razumemo vaše potrebe.

- Vrata kamina morajo biti preprosta za odpiranje.
- Steklena vrata morajo čim dlje ostati čista.
- Občasno čiščenje mora biti preprosto.

Gospodje, razumemo vaše želje.

- Mehanizmi morajo biti najsodobnejši.
- Vsi deli morajo biti dostopni in jih je po potrebi enostavno zamenjati.
- Izkoristki morajo biti učinkoviti.
- Izpusti dimnih plinov morajo biti majhni.

Dragi oblikovalci, razumemo vaša pričakovanja.

- Steklena vrata brez okvirja s preprostim, minimalističnim zaključkom.
- Brez nepotrebnih vodil ali nadležnih ročk.
- Prehodi med kaminom in ometom ali naravnim kamnom so skoraj neopazni.

Spoštovani preudarneži, tudi vas razumemo.

- Ker ne lovite kupčije, želite le dober posel.
- Ne varčujete pri kakovosti.
- Kar ste plačali več, mora biti tudi vredno več.

Mehanizem »klik-klak« omogoča odpiranje dvižnih vrat, ko jih želite očistiti.

Mehanizem »easy-lift« omogoča lažje odpiranje dvižnih vrat

Kotni kamin 57/67/44 z okvirjem „Rohstahl“

Oblikovno-tehnične značilnosti.

Dviganje vrat z jeklenicami na škripcu

Mehanizem s krogličnimi ležaji na obeh straneh zanesljivo in nežno preusmeri jeklenici;

vsaka ima nosilnost do 670 kg.

„easy-lift"

Najsodobnejši mehanizmi zagotavljajo preprosto delovanje in dolgo življenjsko dobo dvižnih vrat.

Čisto steklo na vratih

Zagotavljajo ga nastavljivi tesnilni profili. Odvisno tudi od pravilne uporabe in kakovosti kurilnega lesa.

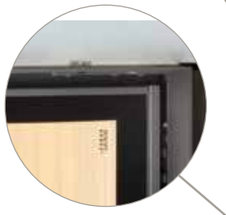

Možnost dvojne zasteklitve

Zmanjša toplotno sevanja skozi steklo za 30 - 50 %.

Dovod zgorevalnega zraka od zunaj

Zgorevalni zrak se dovaja z ločenim zunanjim zračnim vodom.

Visokokakovostne notranje obloge

Šamotne obloge zagotavljajo najvišjo toplotno in mehansko vzdržljivost.

Mehanizem "klick-klack" za čiščenje

Preprosto odpiranje in zapiranje dvižnih vrat s pritiskom na gumb.

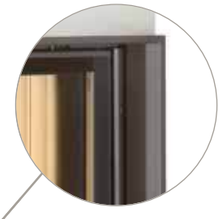

Različice okvirja

Preprost minimalističen zaključek.

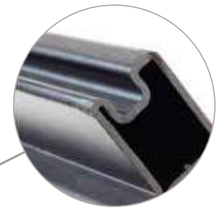

„Puzzle-profile"

Profili za enojno ali dvojno zastekljena vrata so stabilni in odporni proti zvijanju.

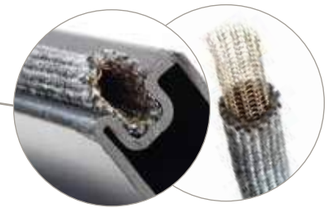

Silikatno tesnjenje

Prožna tesnila zanesljivo tesnijo in lahko prenesejo temperaturo do 750 ° C.

Ročaj za odpiranje

Ročaj iz nerjavečega jekla s spiralnim oprijemom, ki preprečuje pregrevanje – uporabljate ga lahko tudi kot grebljico.

Izpusti

Ob pravilni uporabi in ustrezni kakovosti kurilnega lesa je zagotovljena nizka stopnja izpustov s čistim zgorevanjem dimnih plinov, ki ustrezajo standardom EU.

Obstajajo kaminski vložki, ki so cenejši. Vendar noben drug ni izdelan tako skrbno in natančno.

Kotni kamini. Formati.

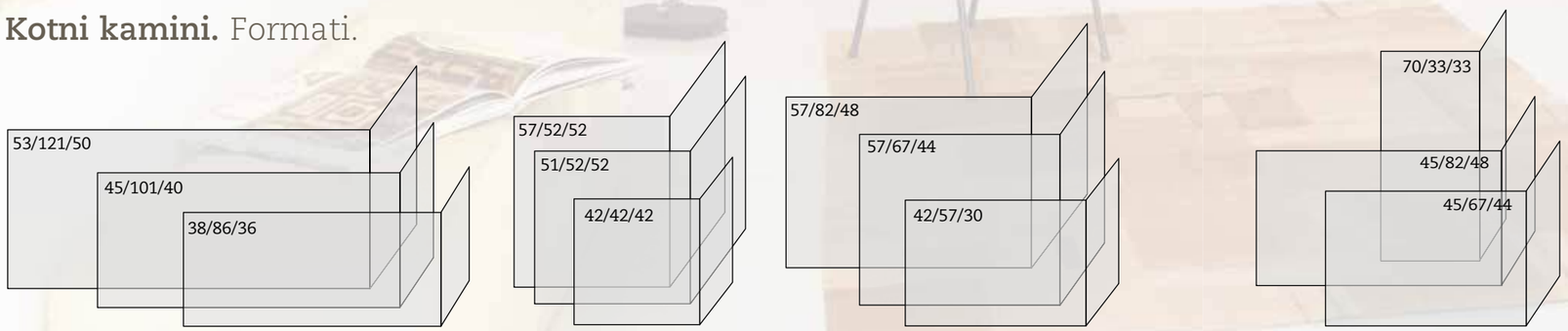

Dimenzije stekel:
višina x širina spredaj x širina ob strani v cm

Kotni kamin 57/82/48l

Oblikovno-tehnične značilnosti.

Mehanizem „easy-lift“

Odpiranje dvižnih vrat ne more biti bolj preprosto!

Kamini imajo edinstveni drsni dvižni mehanizem, ki ga odlikuje dolgotrajno brezhibno delovanje.

Vrata se odmaknejo od kaminskega ogrodja in se samodejno vzdignejo.

Zaradi dovršenega mehanizma in silikatnega tesnila se vrata tudi mehko zapirajo.

Ta edinstveni vratni sistem je preprost za uporabo in zagotavlja popolno tesnjenje skozi celotno življenjsko obdobje.

Na tržišču ne boste našli nobenega drugega kamina z dvižnimi vrati, ki je bolj tih ali udoben za uporabo!

Sistem **„easy-lift”** ponuja le BRUNNER.

Dodatna oprema:
praktično stensko stojalo za dvižni ročaj

Mehanizem “klick-klack“

Poseben način odpiranja dvižnih vrat za čiščenje stekla.

Pritisnite gumb, da se steklena vrata nagnejo naprej za udoben položaj čiščenja. Pri okroglih in kotnih kaminih se vrata odprejo vstran.

Sistem **„klick-klack”** ponuja le BRUNNER.

Kompaktni kamin 51/67 - keramika: Spirit of Fire

Oblikovno-tehnične značilnosti.

V čem je skrivnost čistega stekla na vratih?

Pomembni dejavniki pri ohranjanju čistega stekla na vratih so tehnične značilnosti kamina, dober vlek dimnika, vlažnost, kakovost, količina lesa in način uporabe *).

Tehnične značilnosti:
Sistem za dovod zgorevalnega zraka kaminov BRUNNER je zasnovan tako, da zmanjšuje usedline delcev - saj in prahu. Zunanji dovodni zrak se pretaka vzdolž steklenih vrat. Tesnilo v tesnilnih profilih vrat in natančen dvižni mehanizem zagotavljajo, da „zaščitni zračni sloj“ preprečuje nastanek madežev na steklu.

Ravne steklene površine so zaradi svoje preproste oblike dalj časa čiste. Vrata kaminov z dvo- ali tristransko zasteklitvijo (kotni, panoramski) je treba zaradi turbulentnih zračnih tokov na vogalih očistiti bolj pogosto.

Vlek dimnika:
Kadar je zaradi slabih vremenskih razmer (nizek tlak in brezvetrje) vlek dimnika preslab in nastavljive odprtine za dovod zgorevalnega zraka ne zadoščajo, je možen povečan nanos saj na steklo.

Negativne vplive je mogoče večinoma izničiti z loputo »Sissi flap« (glejte stran 36). V zelo slabih vremenskih pogojih kamin kljub temu ne bo deloval optimalno.

Vlažnost in količina lesa ter način delovanja:
Kakovost in količina lesa sta bistvena za ohranjanje čistega stekla na vratih. Za optimalno delovanje avtomatskega čiščenja sta potrebna določena temperatura in ustrezen pretok zraka. Le to se lahko doseže z uporabo suhega lesa (vlažnost < 20%), upoštevati pa moramo tudi vnos lesa, ki ne sme presegati priporočene količine za določen kamin. Ob začetku kurjenja se zaradi nižjih temperatur v kurišču vroči zgorevalni plini kondenzirajo na hladnem steklu vrat ne glede na dotok zraka. Steklo se bo umazalo.

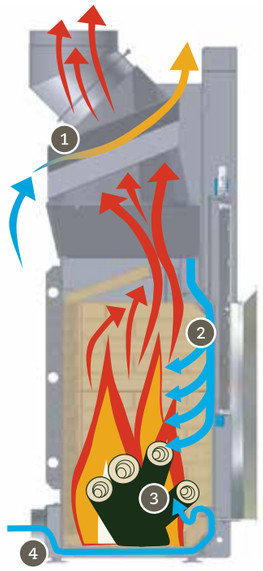

1 Izmenjevalec toplote v jeklenem dimnem pokrovu
2 Tok zgorevalnega zraka ob steklenih vratih
3 Zgorevalni zrak kot primarni zrak
4 Ustje za dovod zunanjega zgorevalnega zraka

*) Čiščenje stekla je potrebno po 2-10 ciklih kurjenja. Odvisno je od dolžine ciklov, intenzivnosti uporabe in drugih pogojev pri vsakem kurilnem ciklu. Keramično steklo vrat je treba redno čistiti.

Oblikovno-tehnične značilnosti.

Plitka kurišča

Včasih zaradi prostorskih omejitev kaminski vložek z globokim kuriščem ne prid v poštev. V tem primeru so pri določenih modelih serije Stil in Architektur (glejte Pregled na strani 42) na voljo plitkejša kurišča.

standardni plitki

Globine manjše od 60 cm so možne s kombinacijo plitke različice s konvekcijskim ohišjem (glejte stran 30). Zaradi povečane toplotne izgube moramo prilagoditi debelino izolacije in zmanjšati razdalje do sosednjih sten.

Različice šamotnih oblog kurišč

Za nekatere kaminske vložke je na voljo več videzov oblog.

Klasična šamotna obloga (npr. arhitekturni, panoramski in ravni kamini)

Šamotna obloga z utori (npr. kompaktni, kotni, panoramski in arhitekturni)

Šamotna obloga z videzom opeke (npr. ravni kamini)

Šamotna obloga - antracit (npr. arhitekturni, kotni in panoramski kamini)

Več informacij je na voljo pri izbranih partnerjih (www.brunner.eu)

Opozorilo: Uporaba pri odprtih vratih

Kurjenje kaminov pri odprtih vratih povzroča večje izpuste dimnih plinov in zmanjša energetsko učinkovitost, zato ta način delovanja uporabljajte redkeje.

Če se zaradi pretoka zraka v prostoru, nihanja vleka dimnika ali neugodnih vremenskih razmer dimni plini vračajo v prostor, priporočamo, da zaprete vrata kamina.

Ravni kamin 53/88 k

Panoramski kamini.
Formati.

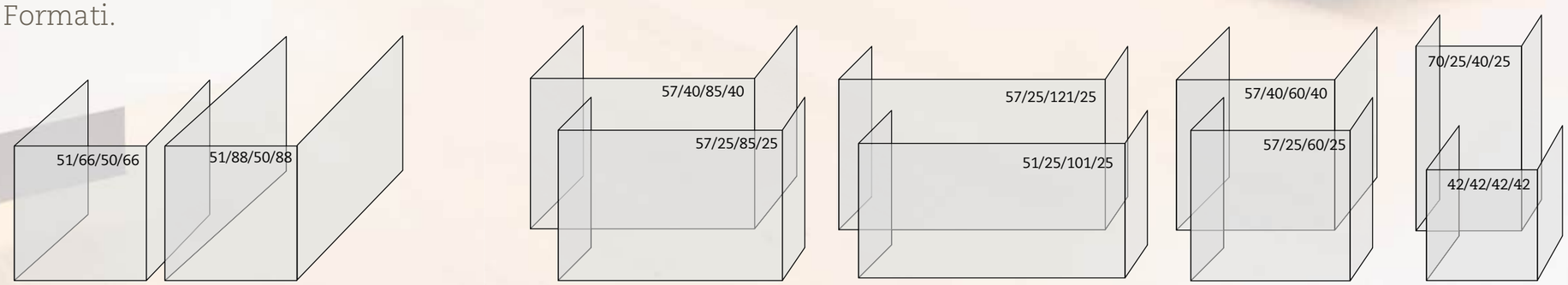

Dimenzije stekel: višina x širina x globina v cm

Panoramski kamin 51/88/50/88
Projekt: Raumfabrik.de

Mojstrovina.

Dvižna vrata pri tristranski zasteklitvi z enostavnim, brezhibnim odpiranjem in popolnim gibanjem tesnilnih ploskev od ogrodja kaminskega vložka in nazaj proti njemu.

Kamine BRUNNER odlikujejo tri tesnilna območja, ki s pomočjo mehanizma „easy-lift“ ustvarjajo enotno in neprekinjeno tesnenje.

Področja tesnenja:

Modro območje:	spodnji del vratnega okvirja na treh straneh
Rdeče območje:	navpični okvir vrat na obeh straneh
Zeleno območje:	notranje navpične površine na obeh straneh in zgornji rob vrat na vseh treh straneh
Z rumeno:	rumeno je označena smer zapiranja vrat z mehanizmom „easy-lift“ (glej stran 14)

Panoramski kamin 70/25/40/25

Statična zanesljivost.

statične podpore za visoke izvedbe kaminov

statične podpore za izvedbe kaminov med prostoroma

poseben konzolni okvir s pritrditvijo v tla za konstrukcijo „lebdečih kaminov“

Panoramski kamini imajo prilagodljiv podporni konstrukcijski okvir. Ta omogoča varno namestitev termoakumulacijskih oblog.

Pri konstrukcijah s statično obremenitvijo se nosilec z navojnimi palicami pritrdi na strop ali v zadnjo steno.

Če sidranje z navojnimi palicami ni mogoče (npr. pretanke ali mavčne stene), se uporabi poseben konstrukcijski okvir BRUNNER.

„Lebdeči kamini“ se pritrdijo s posebnim konstrukcijskim okvirjem.

Panoramski kamin 51/88/50/88
Podložna plošča iz kamna.

Ravni kamini.
Formati.

Dimenzije stekel: višina x širina v cm

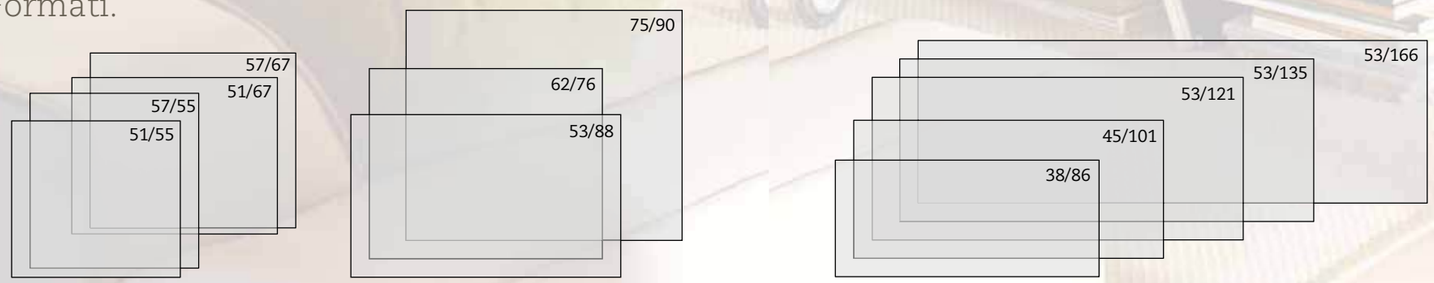

Kaminski sistemi BRUNNER.

Kamini z dodatno možnostjo ogrevanja skozi odprtine/rešetke ali toplozračne kanale

Takšni kamini so primerni za prostore, ki jih ni potrebno preveč ogrevati. S pomočjo konvekcijskega ohišja se toplota kaminskega vložka sprosti skozi rešetke ali toplozračne kanale v druge prostore. Prostor, v katerem je kamin, se ogreva predvsem s toplotnim sevanjem skozi steklo vrat, oplaščitev kamina pa je skoraj hladna.

Zaradi usmerjanja toplote se pri namestitvi lahko zmanjšata odmik od sten in debelina izolacije. To je odlična rešitev, kadar mora biti kamin nameščen na majhnem prostoru med pohištvom, omarami ali policami.

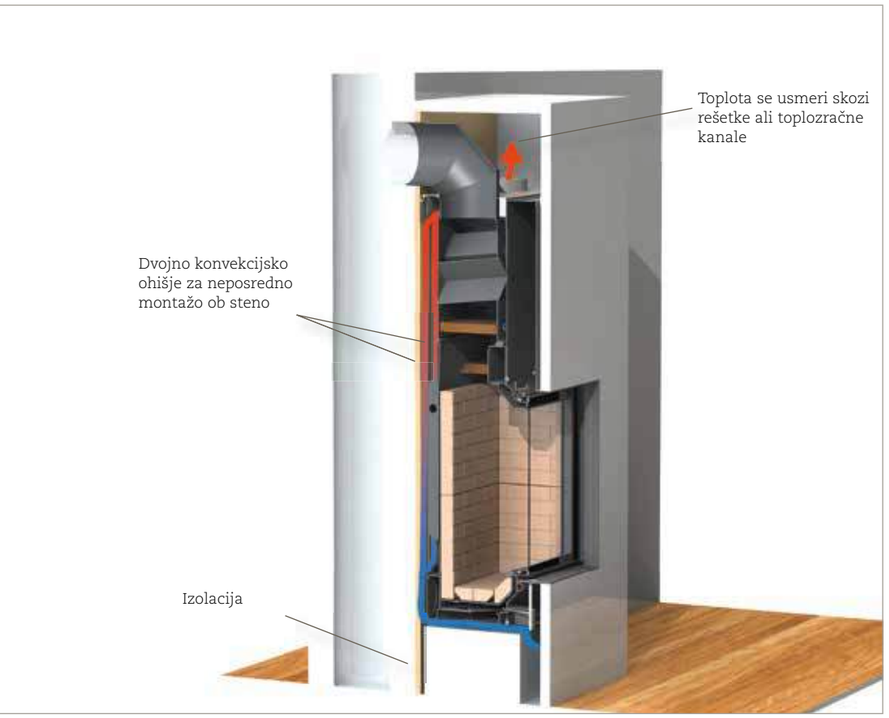

Ravni kamin 62/76k s konvekcijskim ohišjem

Ravni kamin 53/88, format 16:9
keramika Sommerhuber

Ravni kamin 62/76 k s prerezom razvoda toplega zraka

Ravni kamin 62/76 k z razvodom toplega zraka od zgoraj

Konvekcijska ohišja so na voljo za klasične kamine serije Stil in Architektur. Takšna rešitev omogoča, da se toplota usmeri v druge prostore. Prostor, v katerem je vgrajen kamin, se ne pregreva.

Tunelski arhitekturni kamin 38/86, z okvirjem“Rohstahl“, 70 mm

Kaminski sistemi BRUNNER.

Kamin kot ogrevalni element z izolacijo stene

...toplotni učinek, ki je primerljiv z lončeno pečjo.

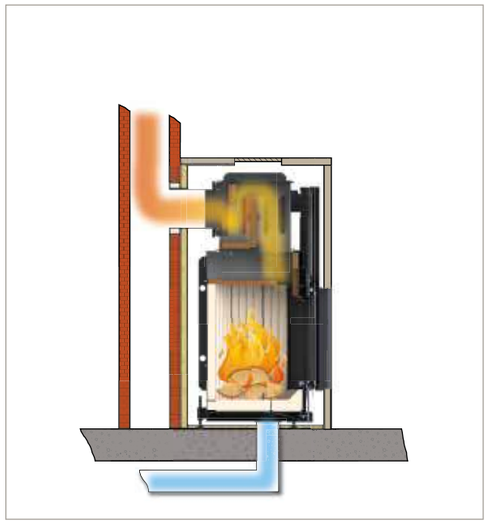

Konvekcija

Kamin z jeklenim toplotnim izmenjevalcem.

Vroči zgorevalni plini se ohlajajo na površini toplotnega izmenjevalca, zato se sprošča topel zrak.

Prava rešitev, če potrebujete veliko ogrevalno moč na majhni površini.

- Jeklen dimni pokrov s šobami toplotnega izmenjevalca
- Rešitev z dodatnimi toplotno prevodnimi rebri za večjo učinkovitost

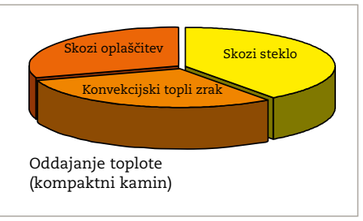

Oddajanje toplote
(kompaktni kamin)

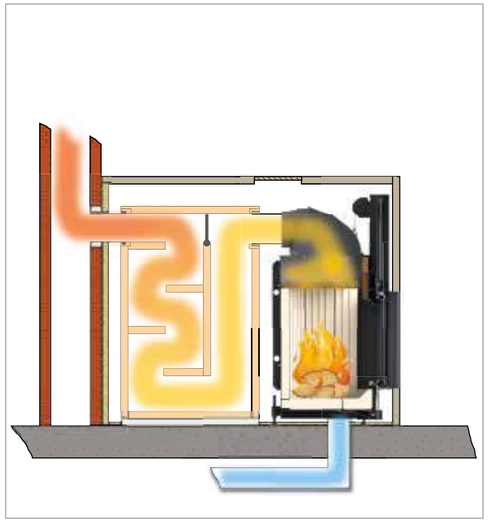

Akumulacija

Kamin z masivnimi šamotnimi dimovodnimi kanali za shranjevanje toplote.

Vroči zgorevalni plini iz kaminskega vložka se zbirajo v kompaktni litoželezni kupoli in ustvarjajo močan tok. S tem se ustvarjajo odlični pogoji za kopičenje velikih količin toplotne energije v masivnih šamotnih dimovodnih kanalih.

- Kupola iz litega železa s nastavljivo šobo
- Kupola iz litega železa z dvema šobama, za dve poti dimnih plinov

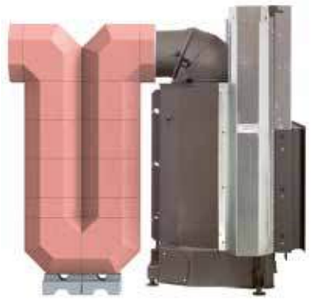

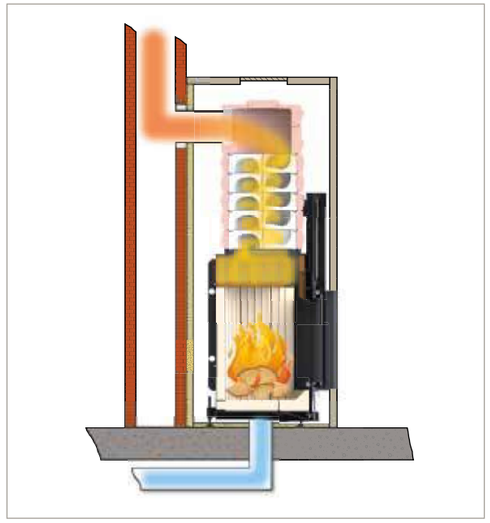

Akumulacija

Kamin z masivnim šamotnim toplotnim izmenjevalcem za shranjevanje toplote.

Vroči zgorevalni plini iz kaminskega vložka prehajajo skozi masivni shranjevalni blok, ki je nameščen nad kuriščem.

To je prostorsko in toplotno učinkovita rešitev.

- Kamin z masivnim shranjevalnim blokom

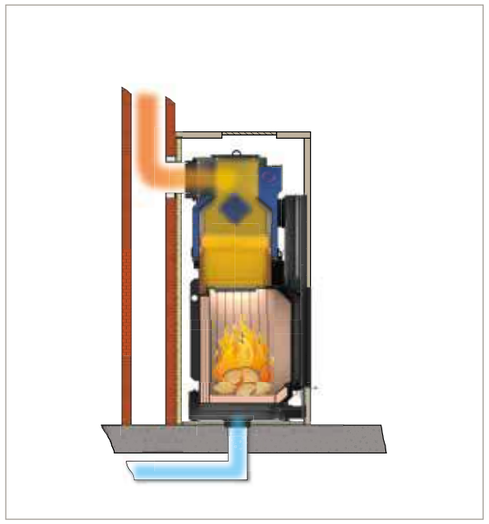

Ogrevanje vode

Kamin z izmenjevalcem tople vode.

Vroči dimovodni plini iz kaminskega vložka prehajajo skozi grelnik vode nameščen nad kuriščem.

To je izvrstna rešitev, če uporabljate kamin kot dodatek k centralnemu ogrevanju.

- Kamin z grelnikom vode „Kesselmodul“ (v kombinaciji z ravnim kaminom 51/67 in arhitekturnim kaminom 38/86 in 45/101).

Loputa »Sissi«.

Da ogenj v vašem kaminu ne bi nikoli ugasnil!

Vlek dimniških sistemov je lahko neenakomeren, kar lahko privede do nepravilnega delovanja kamina. To povzroča slab energetski izkoristek in povečano količino saj na steklu.

V takih primerih priporočamo loputo »Sissi« iz BRUNNER-ja. Samonastavljiva loputa je nameščena v obvodu med dovodom zgorevalnega zraka in dimovodom. Deluje kot pomožna naprava za dovod zraka v dimovod, kar zagotavlja enakomeren vlek dimniškega sistema.

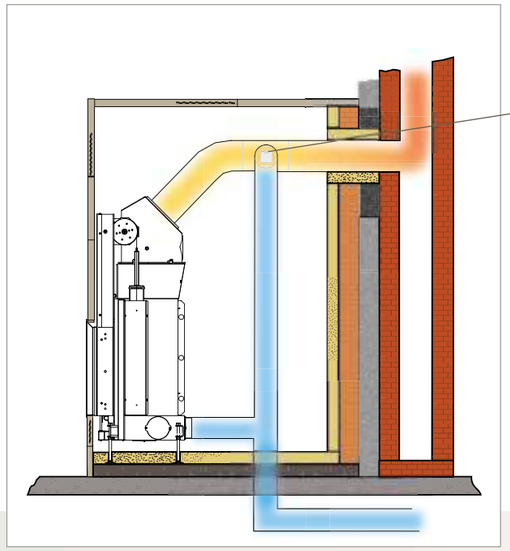

Loputa „Sissi“

Obvod zagotavlja samo toliko dodatnega zraka, kot ga je potrebno za enakomeren vlek dimniškega sistema. To zagotavlja samonastavljiva loputa »Sissi«.

Zasnovana je v skladu z veljavnimi nacionalnimi predpisi (npr. FeuVo v Nemčiji).

Dodatki za žar.

Ravni kamin 62/76 z mrežo za žar 42/30

Mreža za žar 24/30

Za uporabo v majhnih kaminih.

Mreža za žar 42/30

Za uporabo v večjih kaminih.

Nasvet:

Mreža za žar je izdelana iz nerjavečega jekla, zato jo lahko čistite v pomivalnem stroju.

Uživajte v trenutkih

Ko ogenj dogori in ostane le še žerjavica, je čas, da z družino in prijatelji pripravite okusne jedi z žara.

Praktična ročaja omogočata, da lahko rešetko za žar BRUNNER postavite neposredno na vročo žerjavico v kaminu. Za vse ostalo bodo poskrbele pregrete šamotne obloge kurišča in seveda žerjavica.

Sedaj morate le še uživati v okusno spečenih dobrotah z žara BRUNNER.

Zabava in užitek sta zagotovljena?

Video dostopen na:

tv.brunner.de/ feuergrill

Ravni tunelski kamin 62/76

Modeli.

	Stransko odpiranje	Dvižno odpiranje
Ravni	 Kompakt-Kamin 51/55 Kompakt-Kamin 51/67 Kompakt-Kamin 57/55 Kompakt-Kamin 57/67 Stil-Kamin 57/67	 Kompakt-Kamin 51/55 Kompakt-Kamin 51/67 Kompakt-Kamin 57/55 Kompakt-Kamin 57/67
Zaobljeni	 Kompakt-Kamin 51/55 Kompakt-Kamin 51/67 Kompakt-Kamin 57/55 Kompakt-Kamin 57/67	 Kompakt-Kamin 51/55 Kompakt-Kamin 51/67 Kompakt-Kamin 57/55 Kompakt-Kamin 57/67
Kotni	 Eck-Kamin 42/42/42 Eck-Kamin 42/57/30 l Eck-Kamin 42/57/30 r Eck-Kamin 51/52/52 Eck-Kamin 57/52/52	 Eck-Kamin 42/57/30 l Eck-Kamin 42/57/30 r Eck-Kamin 51/52/52 Eck-Kamin 57/52/52 Eck-Kamin 57/67/44 l Eck-Kamin 57/67/44 r Eck-Kamin 57/82/48 l Eck-Kamin 57/82/48 r Eck-Kamin 70/33/33

Oznake kaminskih vložkov = višina x širina stekel v cm

Dodatki

Adapter za
odvod dimnih plinov pri nizkih različicah.

- Loputa Brunner pred dimniškim priključkom
- Samonastavljiva loputa „Sissi“

Modeli.

Dvižno odpiranje

Ravni

Stil-Kamin
51/67

Stil-Kamin
53/88

Stil-Kamin
53/88 k

Stil-Kamin
62/67

Stil-Kamin
62/67 k

Stil-Kamin
75/90

Architektur-Kamin
38/86

Architektur-Kamin
38/86 k

Architektur-Kamin
45/101

Architektur-Kamin
45/101 k

Architektur-Kamin
53/121

Architektur-Kamin
53/135

Architektur-Kamin
53/166

Ravni tunelski

Stil-Kamin
Tunnel
51/67

Stil-Kamin
Tunnel
53/88

Stil-Kamin
Tunnel
62/76

Stil-Kamin
Tunnel
75/90

Architektur-Kamin
Tunnel
38/86

Architektur-Kamin
Tunnel
45/101

Architektur-Kamin
Tunnel
53/121

Architektur-Kamin
Tunnel
53/135

Architektur-Kamin
Tunnel
53/166

Kotni

Architektur-Kamin
Eck
38/86/36 l

Architektur-Kamin
Eck
38/86/36 r

Architektur-Kamin
Eck
45/67/44 l

Architektur-Kamin
Eck
45/67/44 r

Architektur-Kamin
Eck
45/82/48 l

Architektur-Kamin
Eck
45/82/48 r

Architektur-Kamin
Eck
45/101/40 l

Architektur-Kamin
Eck
45/101/40 r

Architektur-Kamin
Eck
53/121/50 l

Architektur-Kamin
Eck
53/121/50 r

Panoramski

Panorama-Kamin
42/42/42/42

Panorama-Kamin
51/66/50/66

Panorama-Kamin
51/88/50/88

Panorama-Kamin
57/40/60/40

Panorama-Kamin
57/40/85/40

Panorama-Kamin
57/25/60/25

Panorama-Kamin
57/25/85/25

Panorama-Kamin
Tunnel
57/25/85/25
(Po naročilu)

Panorama-Kamin
51/25/101/25

Panorama-Kamin
57/25/121/25

Panorama-Kamin
70/25/40/25

Oznake kaminskih vložkov = višina x širina stekel v cm
k (kurz - plitek) izvedba s plitkim kuriščem

Panoramski kamin z dvižnim odpiranjem (57/25/85/25),
na drugi strani ravni kamin s stranskim odpiranjem